VILLA COLLECTION

DENMARK

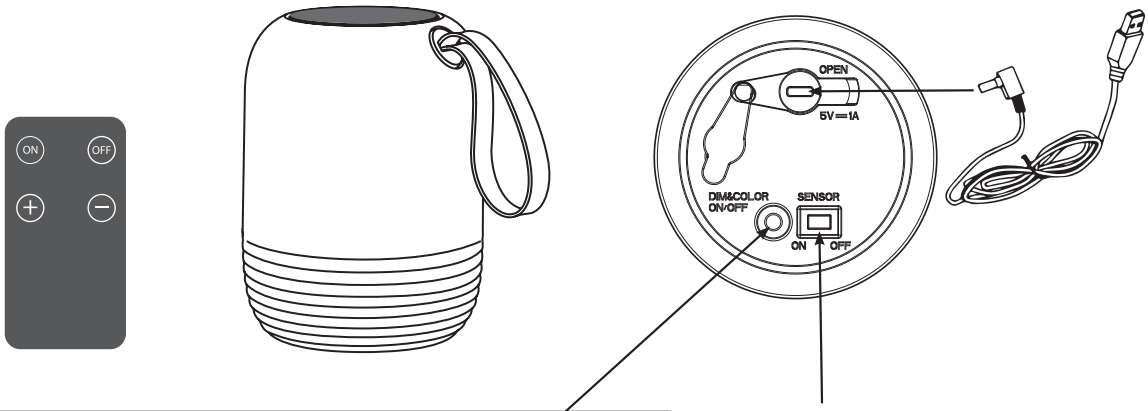

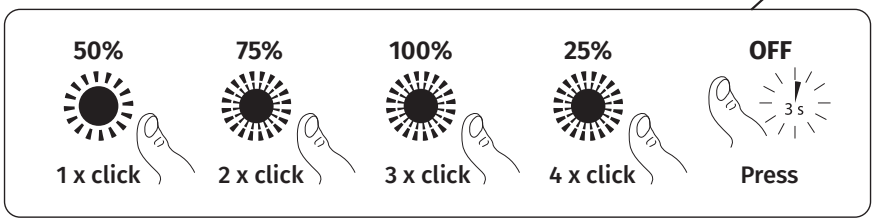

DAGSLYSSENSOR: Skub SENSOR ON/OFF-kontakten til positionen ON, hvis dagslyssensoren skal aktiveres, så tænder lampen automatisk, når det bliver mørkt.

For at deaktivere dagslyssensoren skal du skubbe SENSOR ON/OFF-kontakten til positionen OFF.

BEMÆRK: SENSOR ON/OFF-kontakten har et vandtæt cover, så rør ved kontakten med din finger for at føle, om den er i ON- eller OFF-position.

FR Cet appareil, ses accessories et piles se recyclent — À DÉPOSER EN MAGASIN ou À DÉPOSER EN DÉCHÈTERIE — Points de collecte sur www.quefairedemesdechets.fr

MIX Paper FSC FSC™ C178143

Hvorfor virker dagslyssensoren ikke?

Løs det gennem følgende trin, og hvis du har brug for hjælp, bedes du kontakte vores kundeservice.

1. Skub SENSOR ON/OFF-kontakten til positionen ON
2. Test at dagslyssensoren er aktiveret.

Hvis sollyset er for stærkt eller det omgivende miljø er for lyst, skal du dække solpanelet med en hånd eller andre genstande, så dagslyssensoren ikke kan modtage lys, og lyset vil tænde, som vist på figuren.

Sluk i solskinnet

Tænd i mørket

Hvis der ikke er nok lys, eller hvis lyset er for mørkt, skal du bruge en lommelygte eller andet stærkt lys til at belyse solpanelet, så dagslyssensoren modtager lyset, og lyset slukkes, som vist på figuren.

Tænd i mørket

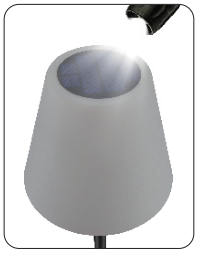

Sluk i solskinnet

Bemærk

1. Skub SENSOR ON/OFF-kontakten til ON-position, når sollyset er for stærkt eller omgivelserne er for lyse, lyset kan ikke tændes manuelt eller automatisk.
2. Når det omgivende lys er meget mørkt, tændes lyset automatisk. Hvis du slukker lampen manuelt, vil lyset tænde automatisk næste gang, du skal vente til næste mørke (eller simulere næste mørke, og lyset vil skifte fra stærkt til mørkt).

Udendørs brug

1. Sæt lampen op et sted, hvor solpanelet kan absorbere direkte sollys hele dagen, hvis det er muligt. Dæk ikke solpanelet til.
2. Hold ON/OFF+DIM&COLOR-knappen nede i et par sekunder for at tænde lampen.
3. Skub SENSOR ON/OFF-kontakten til positionen ON for at aktivere dagslyssensoren.
   Batteriet oplades i dagslys. Når det bliver mørkt, tænder lysdioderne automatisk. Når det bliver lyst, slukkes lysdioderne, og batteriet oplades via solpanelet.

- For at slukke lampen manuelt skal du holde knappen ON/OFF+DIM&COLOR-knappen i et par sekunder.
- For at deaktivere dagslyssensoren skal du skubbe SENSOR ON/OFF-kontakten til position OFF.

Indendørs brug

For at sikre, at batteriet holder så længe som muligt, bør lampen ikke være tændt under opladningen. Tag stikket ud af stikkontakten efter opladning.

1. Fjern dækslet fra 5V-stikket på lampeskærmen.
2. Sæt stikket på det medfølgende kabel i 5V-stikket.
3. Sæt USB-stikket på kablet i din netadapter (5V).
4. Tilslut netadapteren til en let tilgængelig stikkontakt.

Ladekontrollampen ved siden af 5V-stikket lyser rødt, mens batteriet oplades. Når batteriet er fuldt, lyser det grønt.

Opladning, rødt lys tændt

Fuldt opladet, grønt lys tændt

5. Når batteriet er opladet, skal du først trække netadapteren ud af stikkontakten og derefter trække stikket ud af 5V-stikket.
6. Sæt dækslet på 5V-stikket.
7. Tænd og betjen lampen på den måde, der er beskrevet i kapitlet "Funktioner".

⚠ ADVARSEL - FARE FOR BRAND
Brug ikke produktet i rum, der indeholder letantændelige eller eksplosive stoffer. Brug aldrig produktet i nærheden af en gaskilde.

Dæk ikke produktet eller netadapteren til under drift. Hold netadapteren væk fra brændbare materialer.

ADVARSEL: Oplad din nye LED-lampe med 5V udgang, og overskrid ikke de 5 volt. Må ikke forbindes med en oplader, der viser et output på mere end 7V, 9V, 12V osv.

VILLA COLLECTION

DENMARK

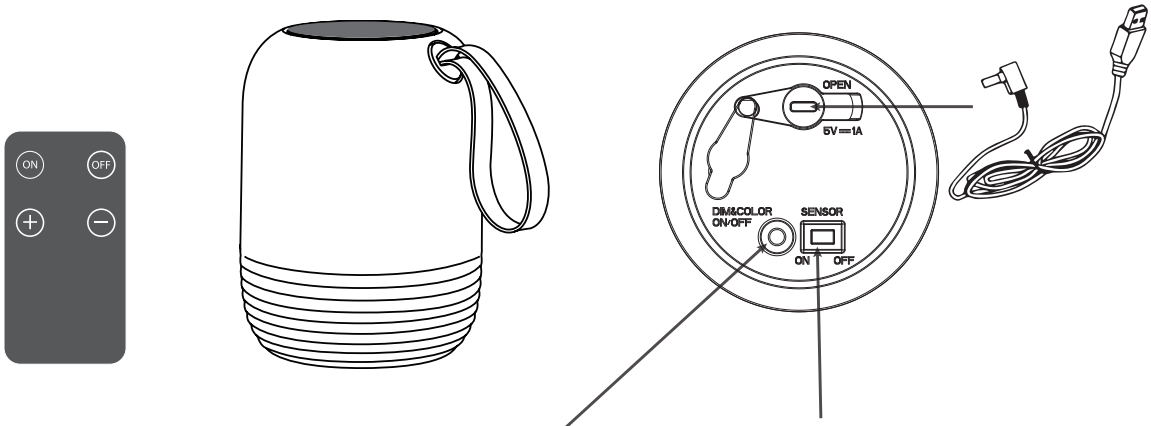

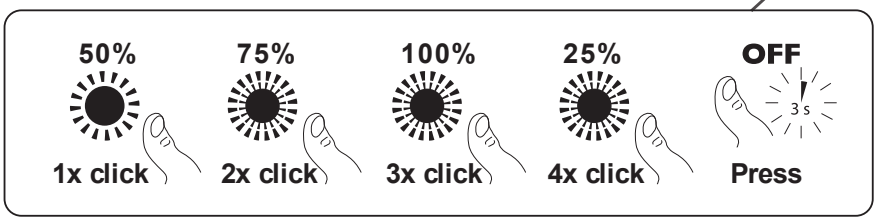

Daylight Sensor: Slide the SENSOR ON/OFF switch to position ON if the daylight sensor is to be activated. The lamp then switches on automatically when it gets dark.

To deactivate the daylight sensor, slide the SENSOR ON/OFF switch to position OFF.

Note: The SENSOR ON/OFF switch has a waterproof cover, please touch the switch with your finger to see if it is in the ON or OFF position.

FR Cet appareil, ses cordons et batterie se recyclent — À DÉPOSER EN MAGASIN ou À DÉPOSER EN DÉCHÈTERIE

Points de collecte sur www.quefairedemesdechets.fr

MIX Paper FSC FSC™ C178143

Why does the Daylight Sensor not work?

Please solve it through the following steps, if you need help, please contact our customer service staff!

1.Slide the SENSORE ON/OFF switch to position ON

2.Test the daylight sensor is to be activated.

If the sunlight is too strong or the surrounding environment is too bright, please cover the solar panel with a hand or other objects, the daylight sensor cannot receive the light, and the light will turn on, as shown in the figure.

Turn off in the sunshine

Turn on in the dark

If there is not enough light or the light is too dark, please use the flashlight or other strong light to illuminate the solar panel, the daylight sensor receives the light, and the light will turn off, as shown in the figure.

Turn on in the dark

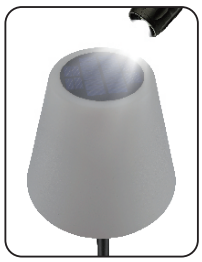

Turn off in the sunshine

NOTE:

1.Slide the SENSOR ON/OFF switch to ON position, when the sunlight is too strong or the environment is too bright, the light cannot be turned on manually or automatically.

2.When the ambient light is very dark, the light will light up automatically. If you turn off the lamp manually, the next time the light will light up automatically, you need to waitinguntil the next dark(or simulate the next dark, and the light will change from strong to dark).

Outdoors

1.Set up the lamp in a location where the solar panel can absorb direct sunlight all day long if possible. Do not cover the solar panel!

2.Hold down the ON/OFF+DIM&COLOR button for a few seconds to switch on the lamp.

3.Slide the SENSOR ON/OFF switch to position ON to activate the daylight sensor.

The battery charges up during daylight. When it gets dark, the LEDs automatically switch on. When it gets light, the LEDs switch off and the battery is charged up via the solar panel.

· To switch off the lamp manually, hold down the ON/OFF+DIM&COLOR button for a few seconds.

· To deactivate the daylight sensor, slide the SENSOR ON/OFF switch to position OFF.

Indoors

To ensure that the battery lasts for as long as possible, the lamp should not be switched on during charging. Disconnect it from the mains power after charging.

1.Remove the cover from the 5V socket on the lamp shade.

2.Plug the connector on the cable which is also supplied into the 5V socket.

3.Plug the USB connector on the cable into your mains adapter (5V).

4.Connect the mains adapter to an easily accessible socket.

The charge control lamp next to the 5V socket lights up red while the battery is charging. Once the battery is full, it lights up green.

Charging, red light on

Fully charged, green light on

5.When the battery is charged, first pull the mains adapter out of the plug socket and then pull the connector out of the 5V socket.

6.Place the cover on the 5V socket.

7.Switch on and operate the lamp in the manner described in the “Functions” chapter.

⚠ **WARNING – Danger of Fire**

Do not use the product in rooms containing easily ignitable or explosive substances. Never operate the product in the vicinity of a gas source.

Do not cover the product or the mains adapter during operation. Keep the mains adapter away from combustible materials.

Warning: Charge your new LED lamp with 5V output and do not exceed the 5 volt. Do not connect with supercharger which shows output of more than 7V, 9V, 12V etc.